DETRA Group

ქ. ახალციხეში, 9 აპრილის ქუჩაზე სამედიცინო-სარეაბილიტაციო ცენტრის პროექტი

საინჟინრო ნაწილი: ვენტილაცია (სამუშაო ნახაზები)

თბილისი 2021 წ.

პროექტის შედგენილობა

№	ფურც.	ფურცლის დასახელება	მასშტაბი
1	V-01	პროექტის შედგენილობა; განმარტებითი ბარათი; სპეციფიკაცია;	
2	V-02	ვენტილაციის გეგმა -3.00 ნიშნულზე;	
3	V-03	ვენტილაციის გეგმა 0.00 ნიშნულზე;	ε 1:100
4	V-04	ვენტილაციის გეგმა +3.50 ნიშნულზე;	ε 1:100
5	V-05	ვენტილაციის გეგმა სახურავზე	ε 1:100
6	V-06	აქსონომეტრია -3.00 ნიშნულზე;	ε 1:100
7	V-07	აქსონომეტრია 0.00 ნიშნულზე;	
8	V-08	აქსონომეტრია +3.50 ნიშნულზე და ასვლა სახურავზე;	

განმარტებითი ბარათი

წინამდებარე პროექტი ითვალისწინებს ქ. ახალციხეში სამედიცინო-სარეაბილიტაციო ცენტრის ვენტილაციის სისტემის პროექტირებას არქიტექტურული სამშენებლო დავალების საფუძველზე, საქართველოში მოქმედი ნორმებისა და წესების დაცვით, დამკვეთის მიერ მოცემული ტექნიკური დავალების და მოთხოვნების მიხედვით.

შენობა შედგება სამი სართულისგან. სამივე სართულზე შესრულებულია გამწოვი ვენტილაცია სანკვანძებიდან და სამზარეულოდან.

სანკვანძებისთვის შერჩეულია სპეციალური, სანკვანძებისთვის განკუთვნილი ღერძული ტიპის უკუსარქველიანი ვენტილატორები 100მ^3/სთ 30ვა. ვენტილატორების მეშვეობით გაწოვილი ჰაერი იკრიბება შახტებში მოწყობილ სავენტილაციო დგარებში და განიტყორცნება გარეთ.

სამზარეულო გვაქვს საყოფაცხოვრებო 4 სანთურიანი გაზქურა. გამწოვი ქოლგას (ასევე საყოფაცხოვრებო დანიშნულების) ირჩევს დამკვეთი. შემდგომში ქოლგის დასაერთებლად გათვალისწინებულია D100 სავენტილაციო არხი შესაბამისი დიამეტრის უკუსარქველით.

სპეციფიკაცია

№	დასახელება	განზომილება	რაოდენობა
1	სანკვანძის გამწოვი ღერძული ტიპის უკუსარქველიანი ვენტილატორი 100მ /სთ 30ვა	ცალი	14
2	ჰაერსატარი ფოლადის მოთუთიებული 0.55მმ	მ²	24
3	უკუსარქველი d100	ცალი	1
4	დეფლექტორი d200	ცალი	1
5	დეფლექტორი d150	ცალი	1
6	დეფლექტორი d100	ცალი	4
7	ჰაერსტარის დამხმარე და საინსტალაციო მასალები ჰაერსატარების ღირებულების 30%	კომპლ.	1

შენიშვნა: მონტაჟის დაწყებამდე სამონტაჟო კომპანიის მხირდან მოხდეს სპეციფიკაციის გადამოწმება პროექტის მიხედვით!!

დაკვეთა:	CAD FILE	ფორმატი:	თარიღი:
	DWG	A3	09.04.2021 .

შესწორება:

შენიშვნა:

პირობითი აღნიშვნები:

ეკსპლიკაცია:

ნახაზის დასახელება:
პროექტის შედგენილობა, განმარტებითი ბარათი, სპეციფიკაცია.

ობიექტის დასახელება:
სამედიცინო-სარეაბილიტაციო ცენტრი

დამკვეთი	ავადმყოფთა მომსახურე სასულიერო პირთა ორდენის (კამელიელების) ფილიალი საქართველოში	
ობიექტის მისამართი	ქ. ახალციხე, 9 აპრილის ქუჩა	
თანამდებობა	ხელმოწერა	სახელი, გვარი
დირექტორი		ჯემალ ფოფხაძე
შეასრულა		დავით კალმახელიძე

DETRA Group

სტადია	მასშტაბი	ფურცელი	ფურცლები
მ.პ.		V-01	8

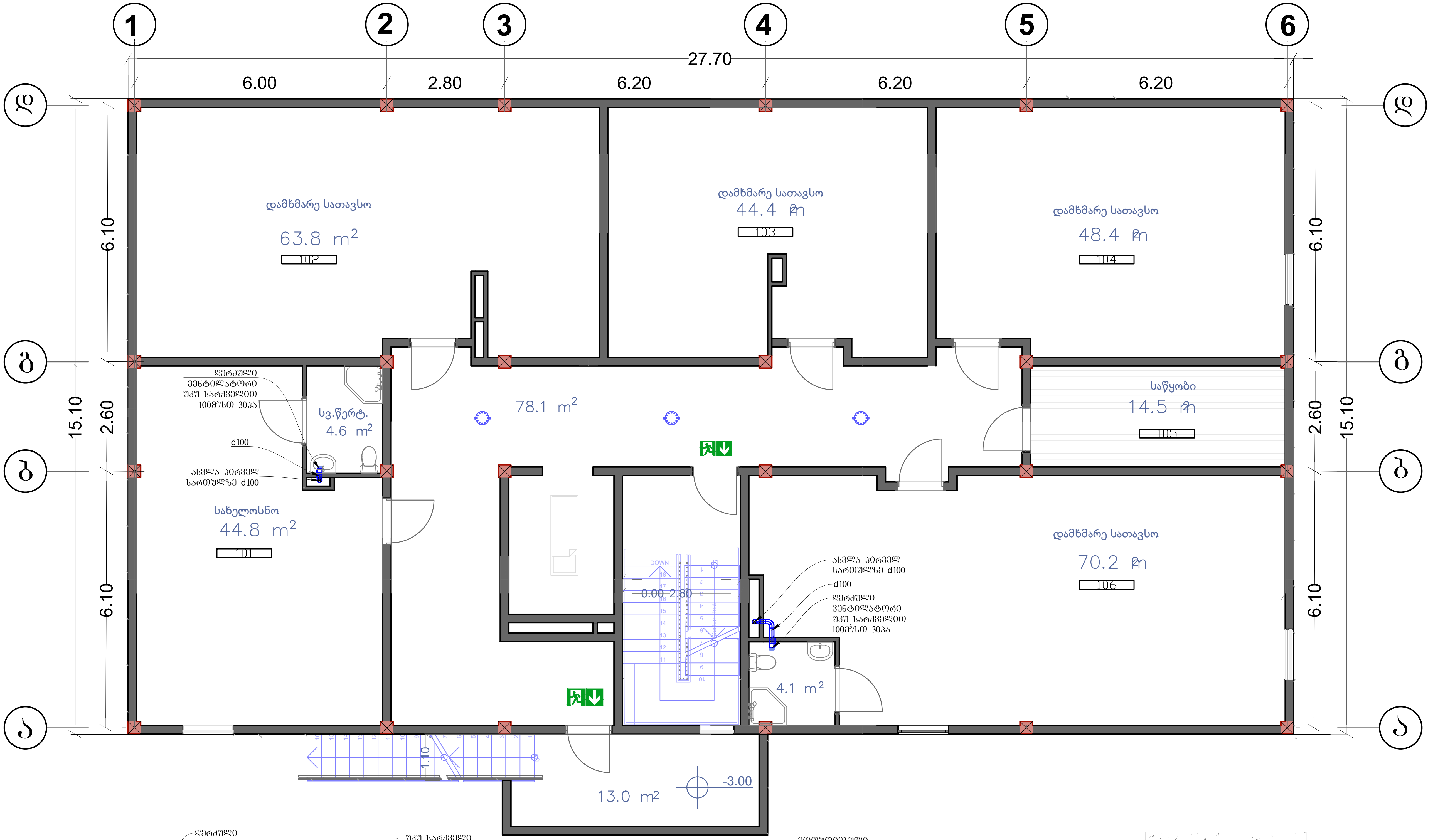

დაკვეთა:	CAD FILE	ფორმატი:	თარიღი:
	DWG	A3	09.04.2021 .

შესწორება:

შენიშვნა:

პირობითი აღნიშვნები:

გამწოვი მოთუთიებული ჰაერსატარი

ღერძული ვენტილატორი უკუ სარქველით

ექსპლიკაცია:

ნახაზის დასახელება:

ვენტილაციის გეგმა -3.00 ნიშნულზე

ობიექტის დასახელება:

სამედიცინო-სარეაბილიტაციო ცენტრი

დამკვეთი	ავადმყოფთა მომსახურე სასულიერო პირთა ორდენის (კამელიელების) ფილიალი საქართველოში	
ობიექტის მისამართი	ქ. ახალციხე, 9 აპრილის ქუჩა	
თანამდებობა	ხელმოწერა	სახელი, გვარი
დირექტორი		ჯემალ ფოფხაძე
შეასრულა		დავით კალმახელიძე

DETRA Group

სტადია	მასშტაბი	ფურცელი	ფურცლები
მ.პ.	1:100	V-02	8

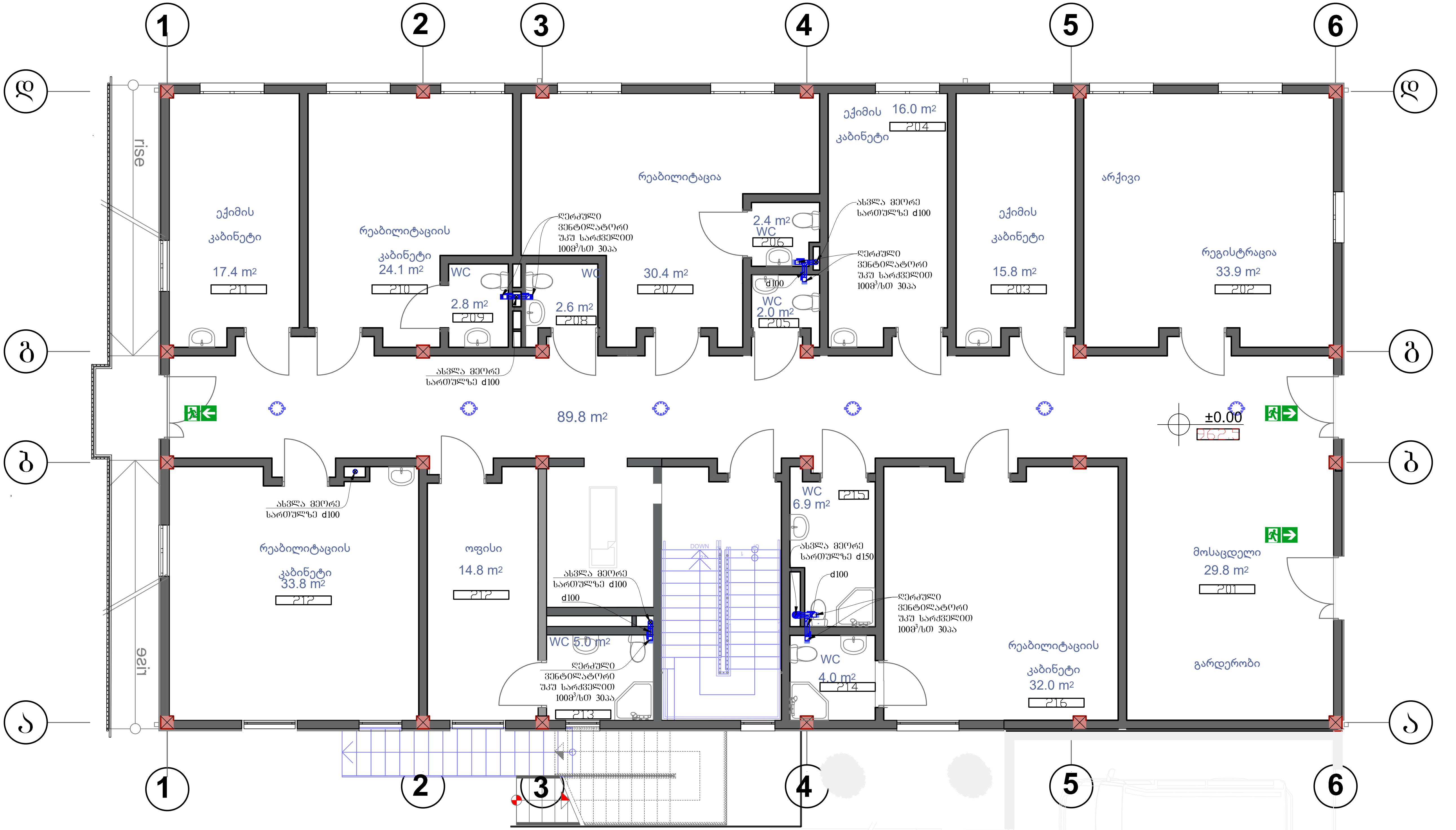

დაკვეთა:	CAD FILE	ფორმატი:	თარიღი:
	DWG	A3	09.04.2021 .

შესწორება:

შენიშვნა:

პირობითი აღნიშვნები:

გამწოვი მოთუთიებული ჰაერსატარი

ღერძული ვენტილატორი უკუ სარქველით

ექსპლიკაცია:

ნახაზის დასახელება:

ვენტილაციის გეგმა 0.00 ნიშნულზე

ობიექტის დასახელება:

სამედიცინო-სარეაბილიტაციო ცენტრი

დამკვეთი	ავადმყოფთა მომსახურე სასულიერო პირთა ორდენის (კამელიელების) ფილიალი საქართველოში	
ობიექტის მისამართი		
თანამდებობა	ხელმოწერა	სახელი, გვარი
დირექტორი		ჯემალ ფოფხაძე
შეასრულა		დავით კალმახელიძე

DETRA Group

სტადია	მასშტაბი	ფურცელი	ფურცლები
მ.პ.	1:100	V-03	8

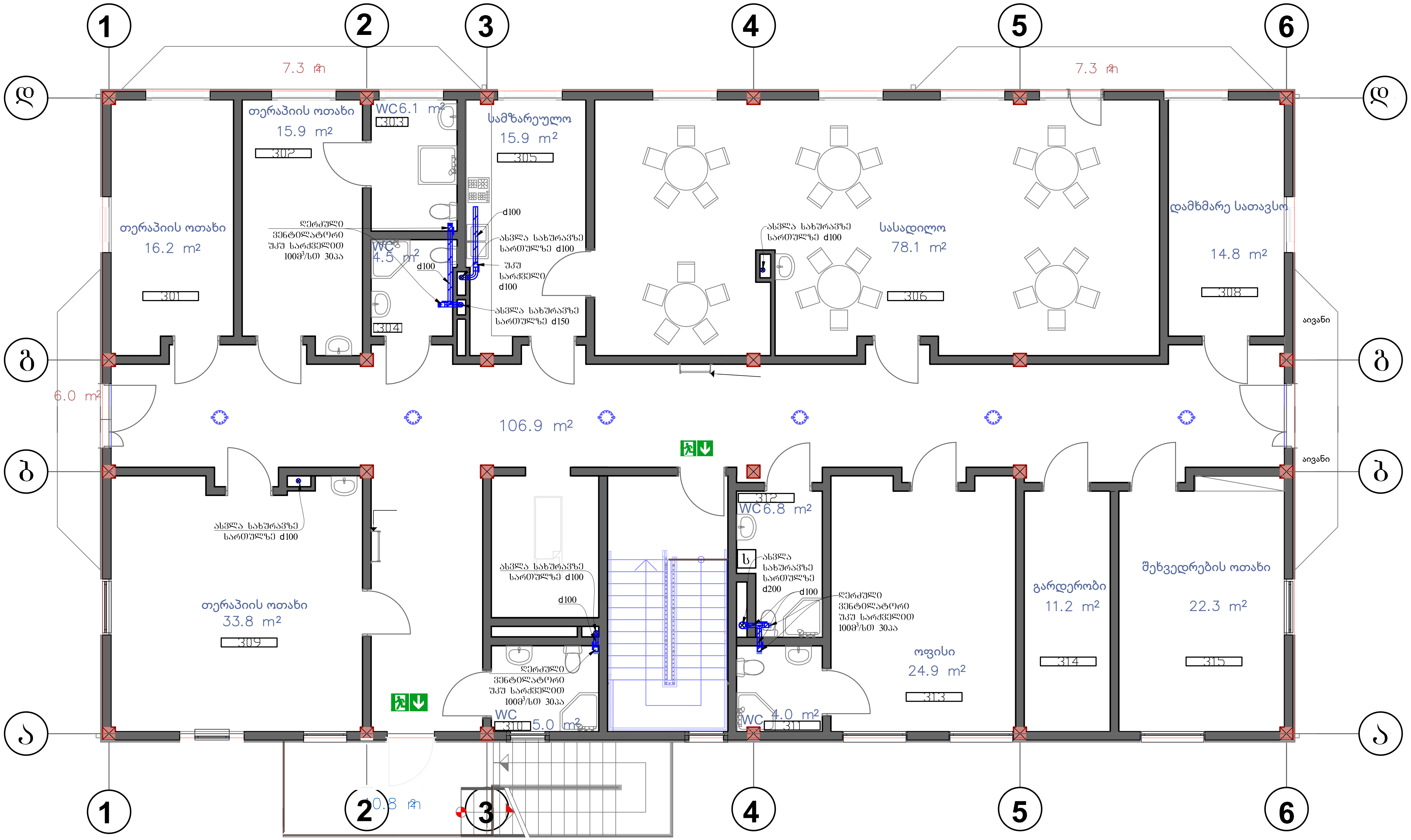

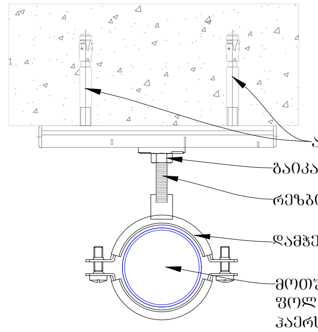

დაკვეთა:	CAD FILE	ფორმატი:	თარიღი:
	DWG	A3	09.04.2021 .

შესწორება:

შენიშვნა:

პირობითი აღნიშვნები:

გამწოვი მოთუთიებული ჰაერსატარი

ღერძული ვენტილატორი უკუ სარქველით

ნახაზის დასახელება:

ვენტილაციის გეგმა +3.50 ნიშნულზე

ობიექტის დასახელება:

სამედიცინო-სარეაბილიტაციო ცენტრი

დამკვეთი	ავადმყოფთა მომსახურე სასულიერო პირთა ორდენის (კამელიელების) ფილიალი საქართველოში	
ობიექტის მისამართი		
თანამდებობა	ხელმოწერა	სახელი, გვარი
დირექტორი		ჯემალ ფოფხაძე
შეასრულა		დავით კალმახელიძე

DETRA Group

სტადია	მასშტაბი	ფურცელი	ფურცლები
მ.პ.	1:100	V-04	8

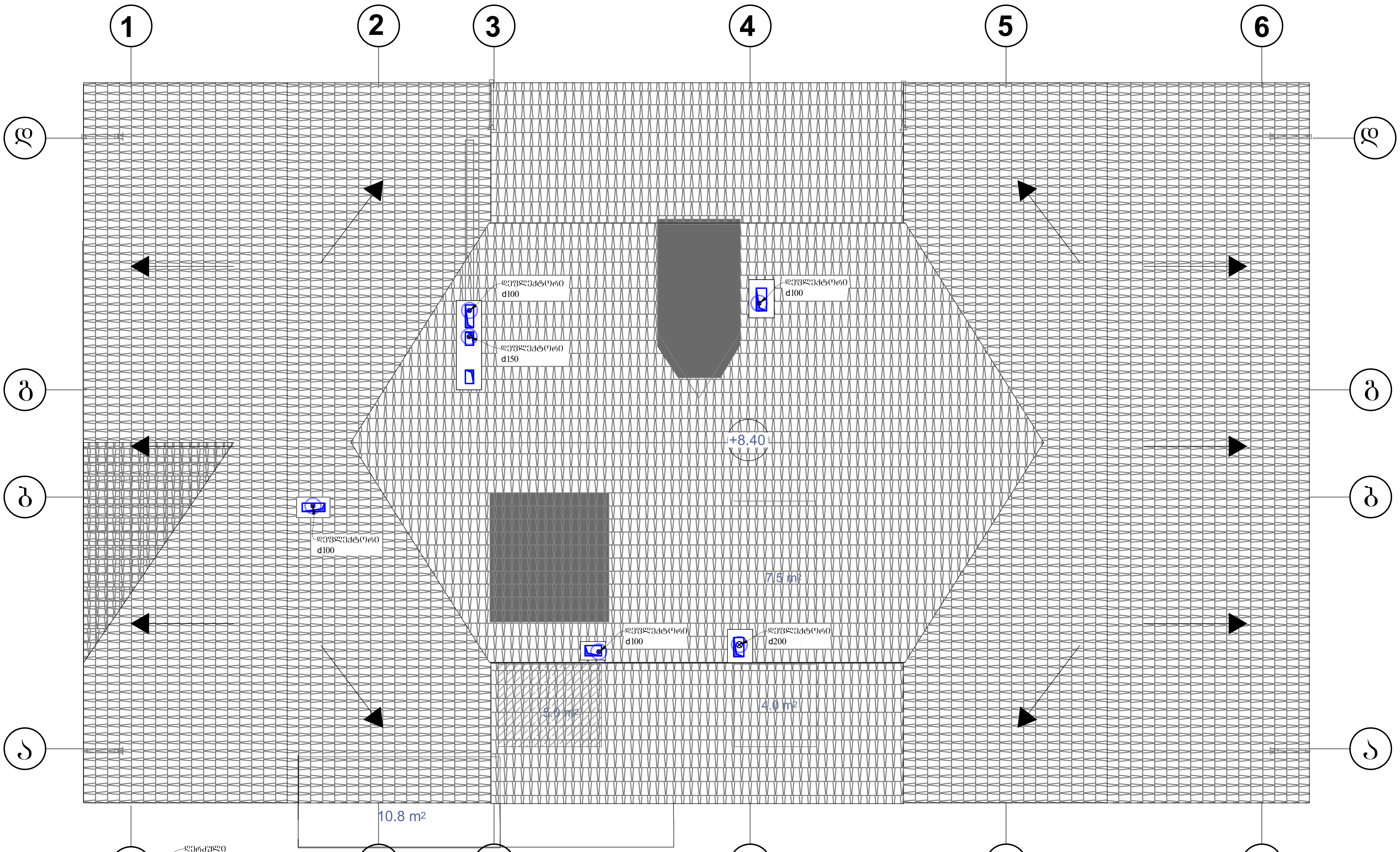

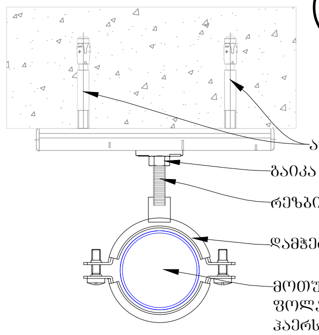

დაკვეთა:	CAD FILE	ფორმატი:	თარიღი:
	DWG	A3	09.04.2021 .

შესწორება:

შენიშვნა:

პირობითი აღნიშვნები:

გამწოვი მოთუთიებული ჰაერსატარი

დერძული ვენტილატორი უკუ სარქველით

დეფლექტორი

ექსპლიკაცია:

ნახაზის დასახელება:

ვენტილაციის გეგმა სახურავზე

ობიექტის დასახელება:

სამედიცინო-სარეაბილიტაციო ცენტრი

დამკვეთი	ავადმყოფთა მომსახურე სასულიერო პირთა ორდენის (კამელიელების) ფილიალი საქართველოში	
ობიექტის მისამართი		
თანამდებობა	ხელმოწერა	სახელი, გვარი
დირექტორი		ჯემალ ფოფხაძე
შეასრულა		დავით კალმახელიძე

DETRA Group

სტადია	მასშტაბი	ფურცელი	ფურცლები
მ.პ.	1:100	V-05	8

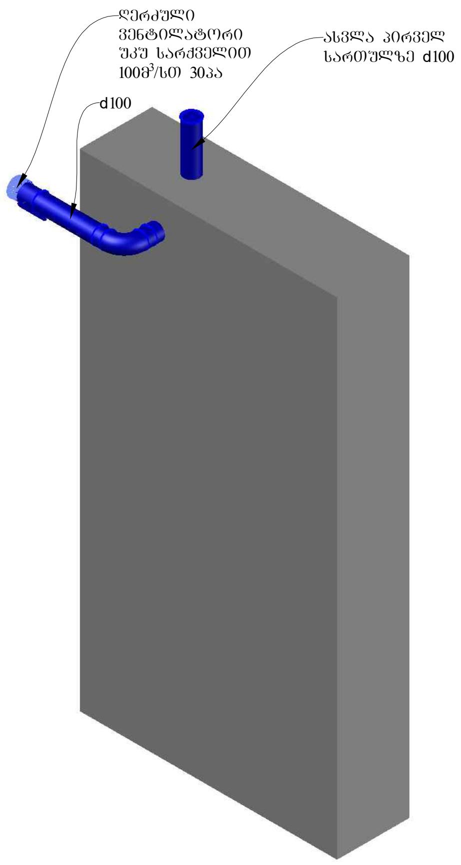

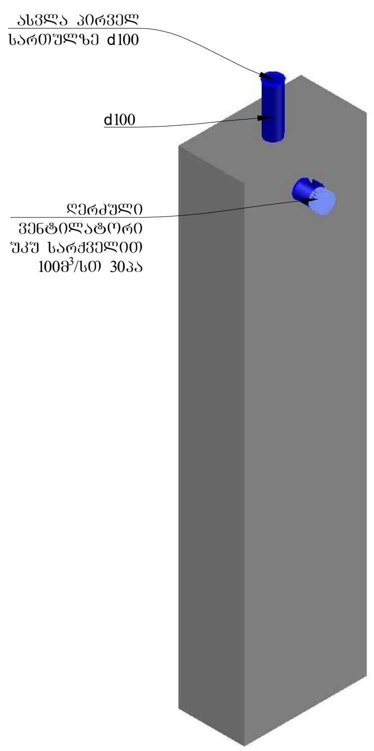

დაკვეთა:	CAD FILE	ფორმატი:	თარიღი:
	DWG	A3	09.04.2021 .

შესწორება:

შენიშვნა:

პირობითი აღნიშვნები:

გამწოვი მოთუთიებული ჰაერსატარი

ღერძული ვენტილატორი უკუ სარქველით

ექსპლიკაცია:

ნახაზის დასახელება:

აქსონომეტრია -3.0 ნიშნულზე

ობიექტის დასახელება:

სამედიცინო-სარეაბილიტაციო ცენტრი

დამკვეთი	ავადმყოფთა მომსახურე სასულიერო პირთა ორდენის (კამელიელების) ფილიალი საქართველოში	
ობიექტის მისამართი		
თანამდებობა	ხელმოწერა	სახელი, გვარი
დირექტორი		ჯემალ ფოფხაძე
შეასრულა		დავით კალმახელიძე

DETRA Group

სტადია	მასშტაბი	ფურცელი	ფურცლები
მ.პ.		V-06	8

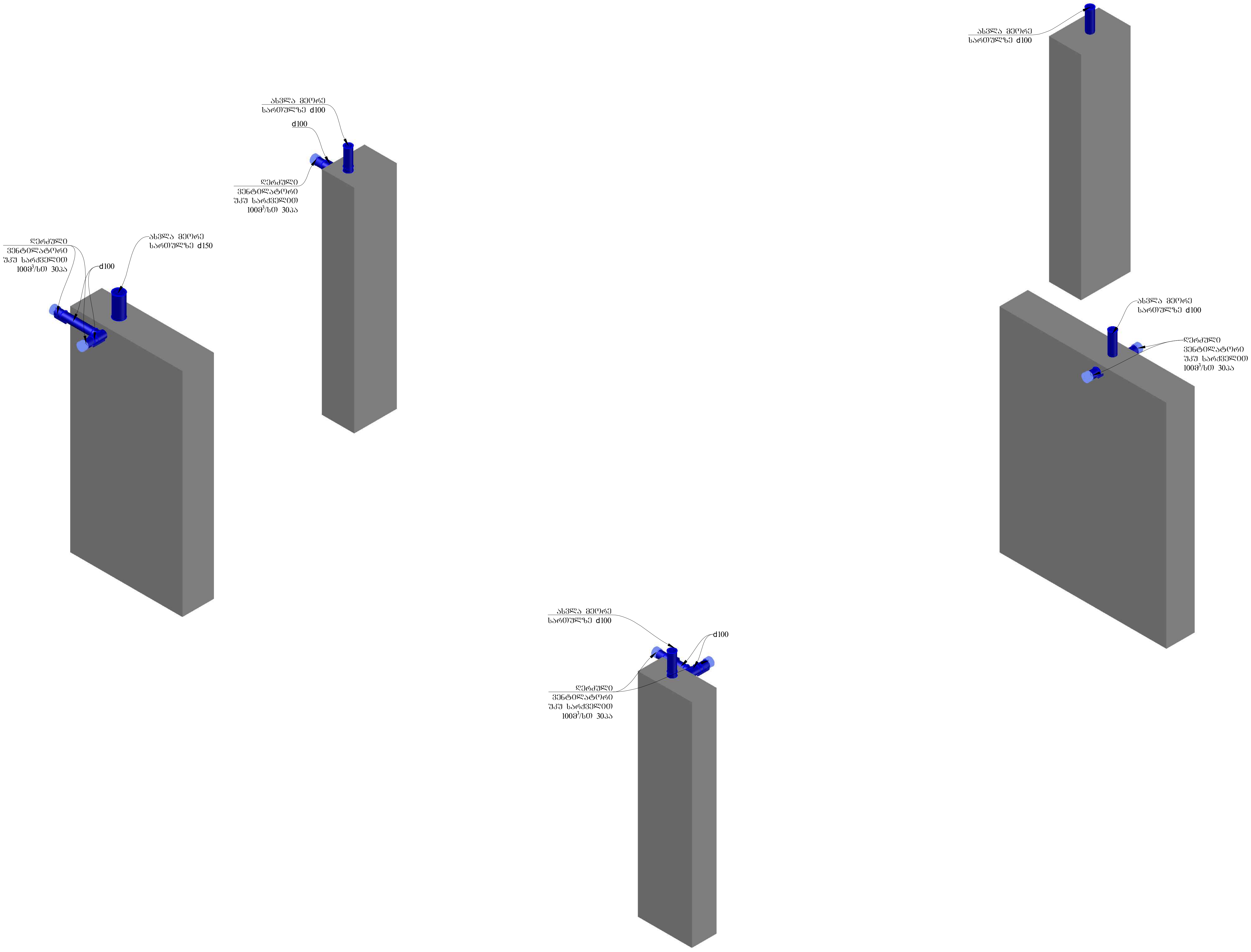

დაკვეთა:	CAD FILE	ფორმატი:	თარიღი:
	DWG	A3	09.04.2021 .

შესწორება:

შენიშვნა:

პირობითი აღნიშვნები:

გამწოვი მოთუთიებული ჰაერსატარი

ღერძული ვენტილატორი უკუ სარქველით

ექსპლიკაცია:

ნახაზის დასახელება:

აქსონომეტრია 0.00 ნიშნულზე

ობიექტის დასახელება:

სამედიცინო-სარეაბილიტაციო ცენტრი

დამკვეთი	ავადმყოფთა მომსახურე სასულიერო პირთა ორდენის (კამელიელების) ფილიალი საქართველოში	
ობიექტის მისამართი		
თანამდებობა	ხელმოწერა	სახელი, გვარი
დირექტორი		ჯემალ ფოფხაძე
შესრულა		დავით კალმახელიძე

DETRA Group

სტადია	მასშტაბი	ფურცელი	ფურცლები
მ.პ.		V-07	8

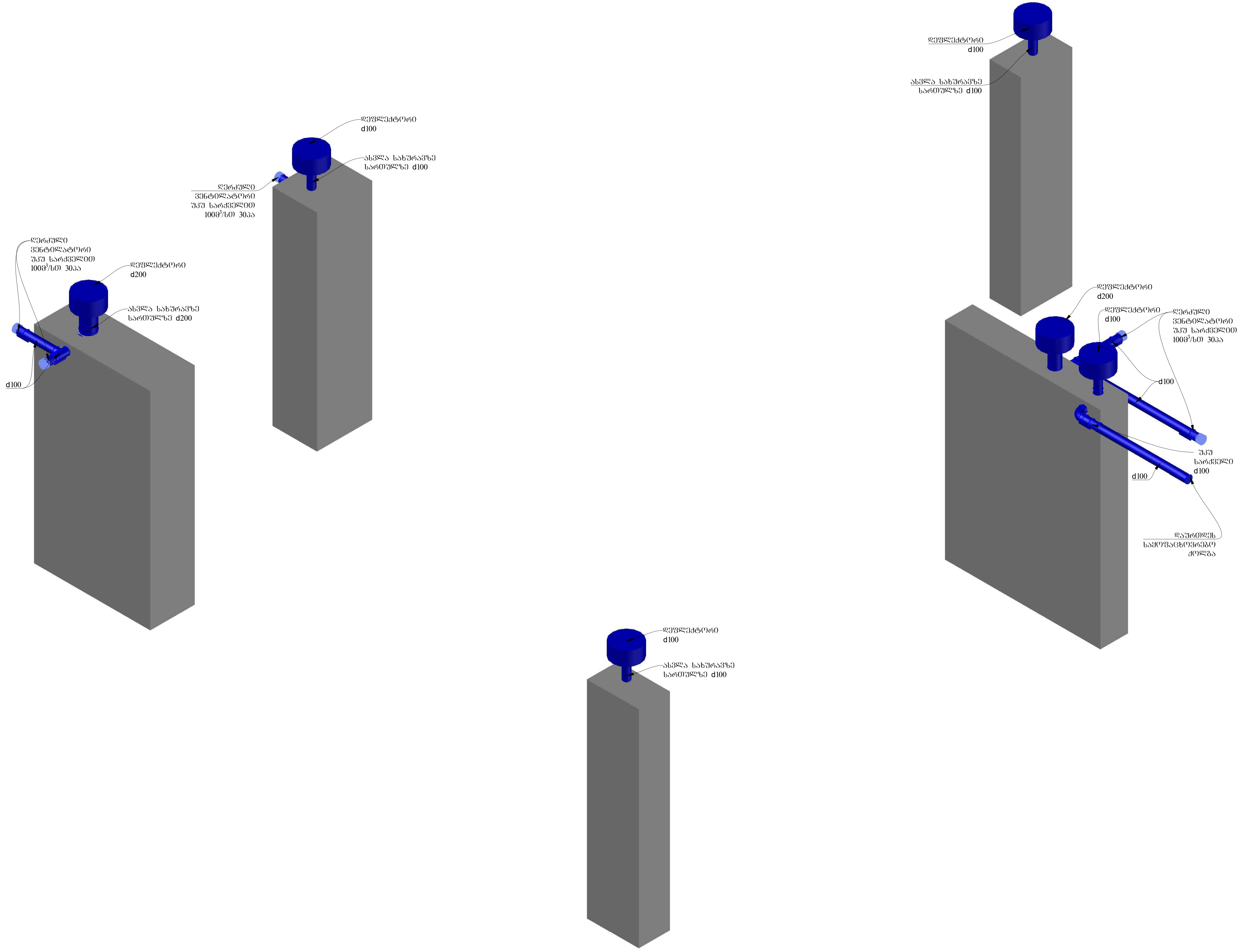

დაკვეთა:	CAD FILE	ფორმატი:	თარიღი:
	DWG	A3	09.04.2021 .

შესწორება:

შენიშვნა:

პირობითი აღნიშვნები:

გამწოვი მოთუთიებული ჰაერსატარი

ღერძული ვენტილატორი უკუ სარქველით

დეფლექტორი

ექსპლიკაცია:

ნახაზის დასახელება:

აქსონომეტრია +3.50 ნიშნულზე და ასვლა სახურავზე

ობიექტის დასახელება:

სამედიცინო-სარეაბილიტაციო ცენტრი

დამკვეთი	ავადმყოფთა მომსახურე სასულიერო პირთა ორდენის (კამელიელების) ფილიალი საქართველოში	
ობიექტის მისამართი		
თანამდებობა	ხელმოწერა	სახელი, გვარი
დირექტორი		ჯემალ ფოფხაძე
შეასრულა		დავით კალმახელიძე

DETRA Group

სტადია	მასშტაბი	ფურცელი	ფურცლები
მ.პ.		V-08	8